Термостат ТА 3 для ИК обогревателей.

Термостаты предназначены для поддержания заданной температуры воздуха в помещениях.

Электромеханический.
Комнатный.
Релейный контакт 250В/16А.
Степень защитыIP20
Диапазон регулирования температуры от 5 до 30˚С

Схема подключения однофазных ИК с термостатом

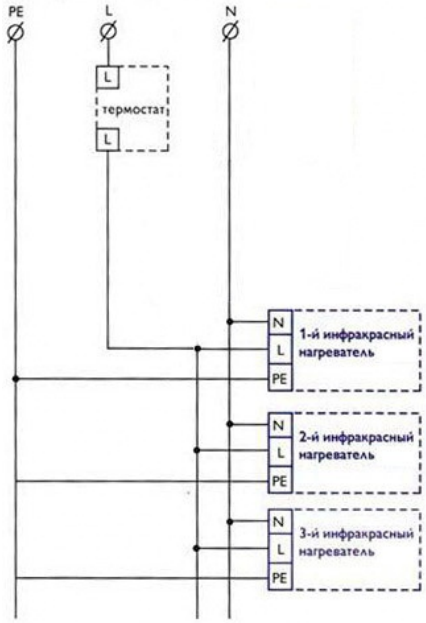

При установке в одном помещении группы приборов (инфракрасных обогревателей) управление можно осуществлять одним термостатом (ТА 3).
При нагрузке свыше 3,5кВт в цепь управления устанавливается **магнитный пускатель**.

Схема подключения однофазных ИК с термостатом и магнитным пускателем к однофазной сети	Схема подключения однофазных ИК с термостатом и магнитным пускателем к трехфазной сети	Схема подключения трехфазных ИК с термостатом и магнитным пускателем
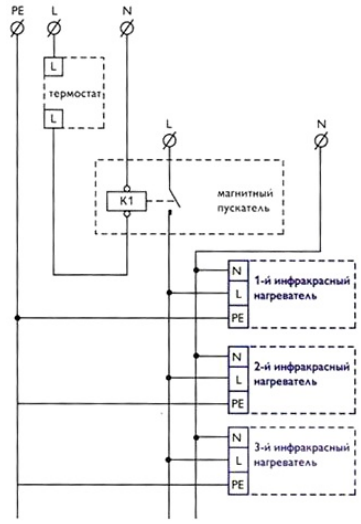	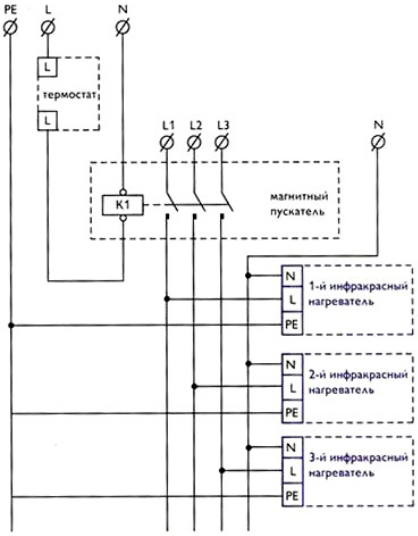	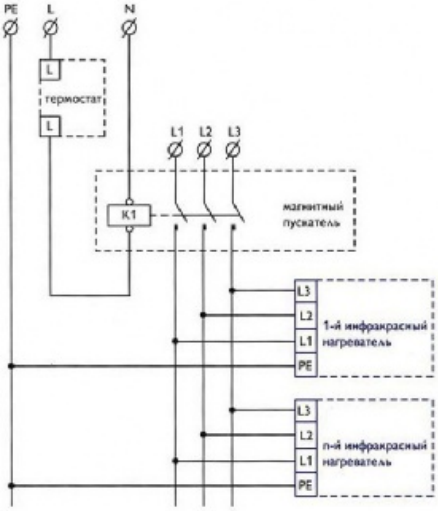

PE - заземление
L, L1, L2, L3 - фаза
N - нейтраль
K1 - катушка магнитного пускателя